Woodkit.nl

Pakketten: 1/2/3 100s + bouten

Inklapbare picknicktafel

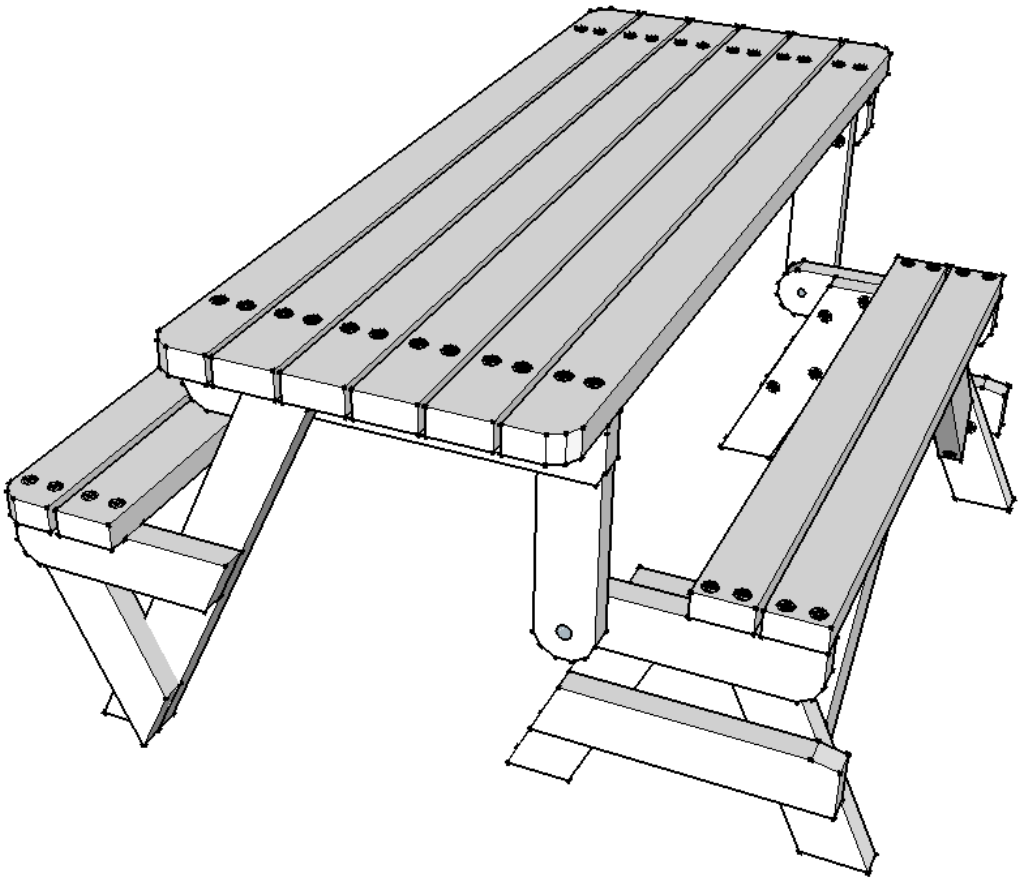

Voordat u begint:
Wij adviseren u om tijdens de montage, gebruik te maken van de volgende stukken gereedschap:
-Schroefmachine
-Rolmaat
-Potlood
-sleutel 13
-schuurpapier

Let op tijdens het monteren, het is een natuurlijk product, de maten kunnen enigszins afwijken bij het maken van de tekening is rekening gehouden met het verschil in maat, daarom is het belangrijk om de opbouw volgens tekeningvolgorde te doen.)

Wij van Woodkit gaan er van uit dat u kundig genoeg bent om zelfstandig een bouwpakket in elkaar te zetten. Zodoende zijn wij niet aansprakelijk voor montagefouten en verdere schade wat hieruit kan voortvloeien.

Heeft u vragen en/of opmerkingen dan kunt u gerust mailen naar info@woodkit.nl

Onderdeel 1 / pakket 1: het bankje

Stap 1

We beginnen met het maken van het bankje. In pakket 1 treft u de volgende onderdelen aan:

4x

2x 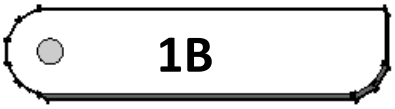

2x 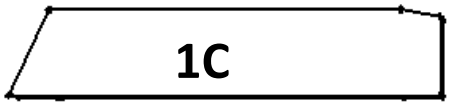

2x 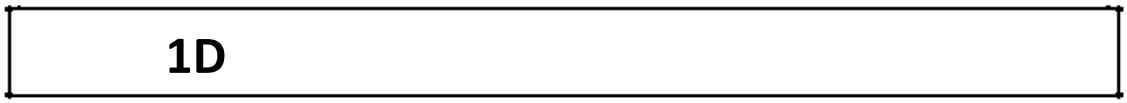

2x 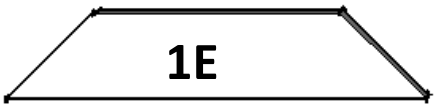

Leg onderdeel 1B op een vlakke ondergrond en monteer de onderdelen 1D aan het uiteinde. Doe dit aan beide kanten en laat ongeveer 1 cm ruimte tussen de onderdelen 1D. Schroef de onderdelen vast door vanaf de bovenkant in uiteinden van 1D. Gebruik de onderstaande afbeeldingen om u te oriënteren:

Zijaanzicht:

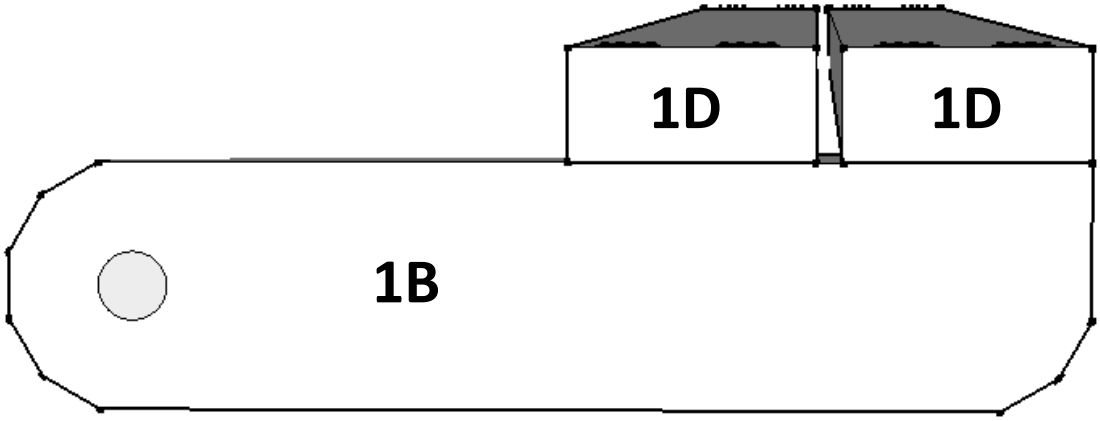

Bovenaanzicht:

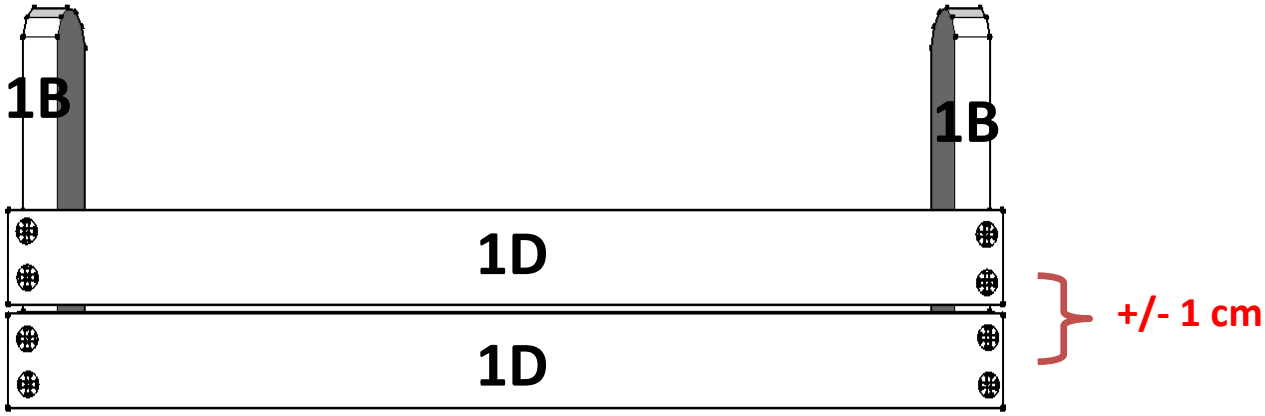

Stap 2

Pak 2x het onderdeel 1A en monteer deze aan de binnenkant van 1B. Schroef dus vanuit 1A in het onderdeel 1B. Doe dit aan beide kanten. **Belangrijk: zorg ervoor dat de hoeken van 1A elkaar raken bij het begin van het eerste deel van 1D.** Gebruik de onderstaande afbeeldingen om u te oriënteren:

Binnenaanzicht:

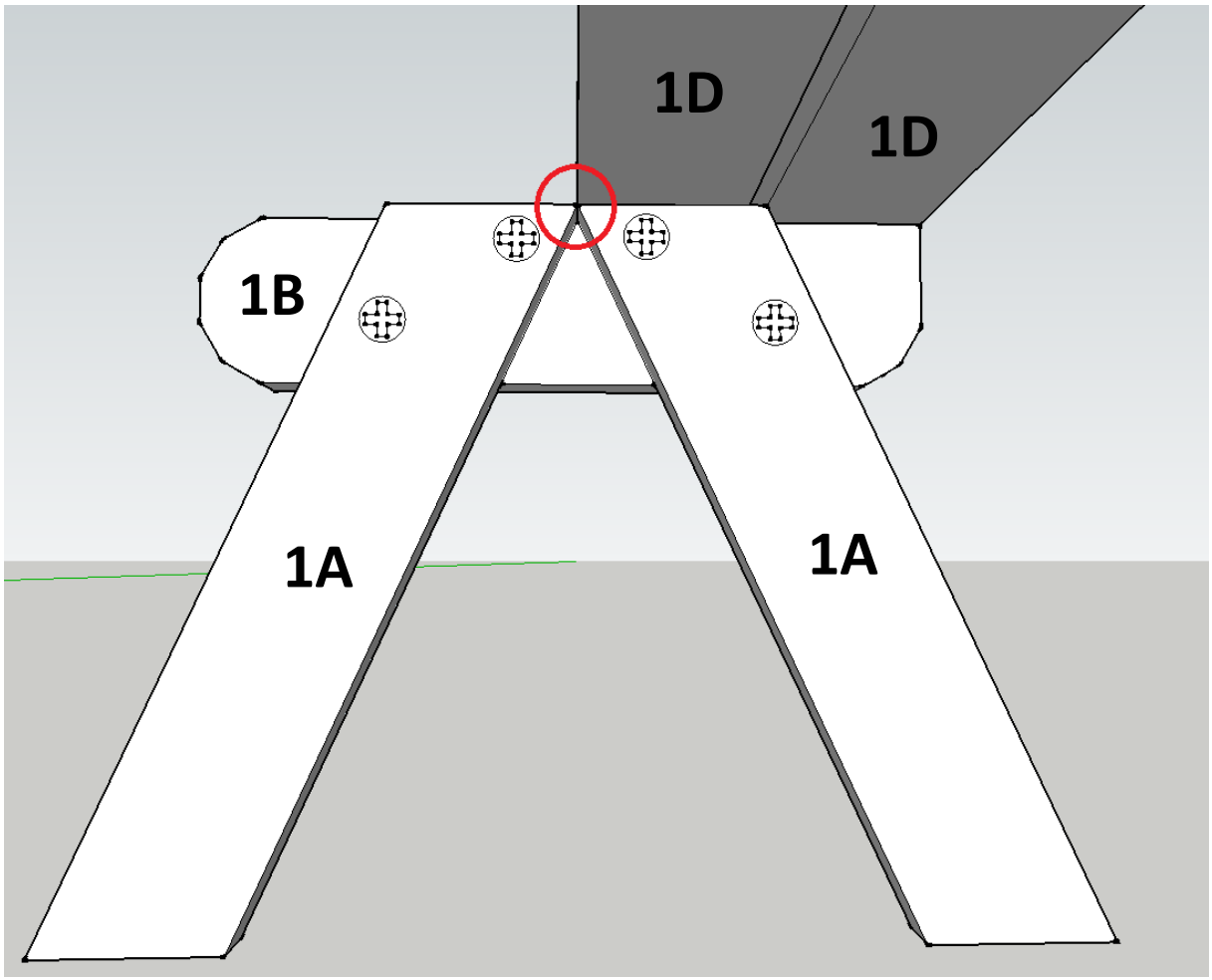

Resultaat tot nu toe indien alles juist gemonteerd is:

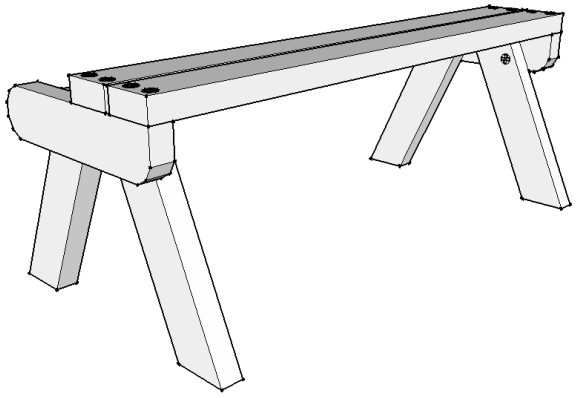

Stap 3

Monteer aan beide kanten onderdeel 1C aan de onderdelen 1A door aan de binnenkant te schroeven. **Belangrijk: let er op dat de afstand tussen de onderkant van 1B en de bovenkant van 1C ongeveer 9,5 cm is.** Dit kunt u bepalen door er tijdelijk een onderdeel van 9,5 cm tussen te leggen en een streep te zetten met uw potlood. Houd er rekening mee dat u onderdeel 1C met de juiste kanten monteert. Gebruik de onderstaande afbeldingen om u te oriënteren.

Vooraanzicht:

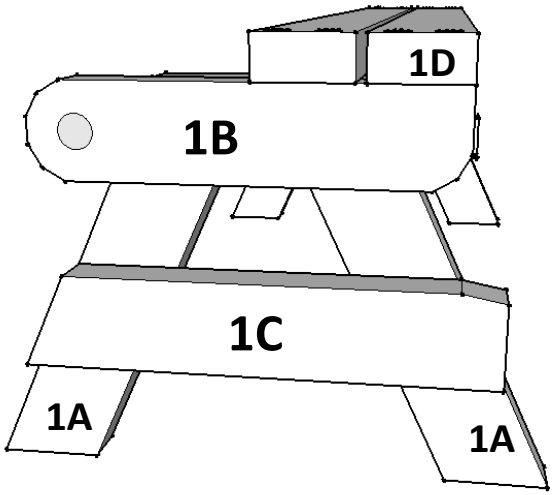

Binnenaanzicht:

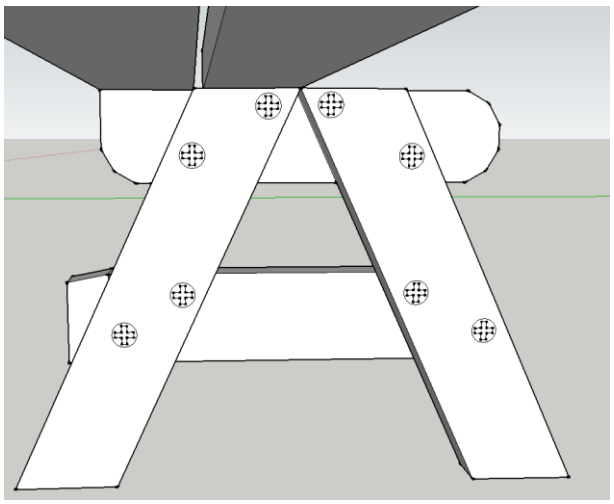

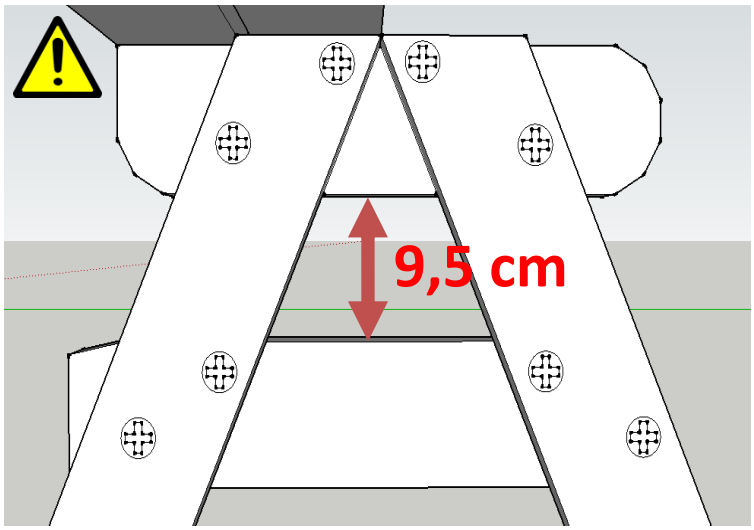

Stap 4

Plaats onderdeel 1E aan beide kanten. Schroef 1E vast door schuin in 1A en in 1D te boren. Het is handig als u het bankje bij het monteren ondersteboven legt. Gebruik de onderstaande afbeeldingen om u te oriënteren:

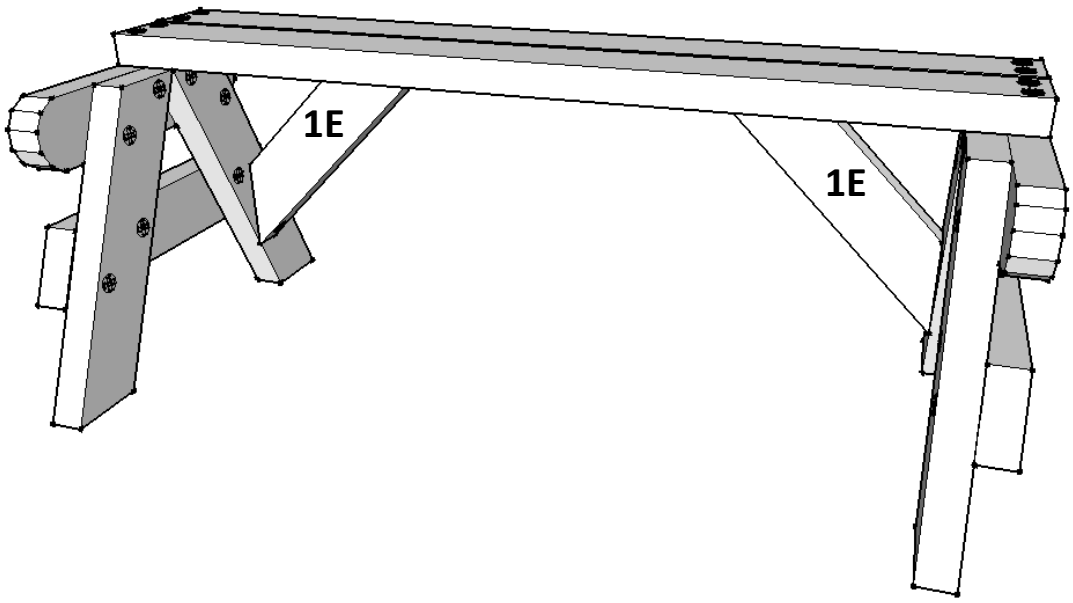

Binnenaanzicht:

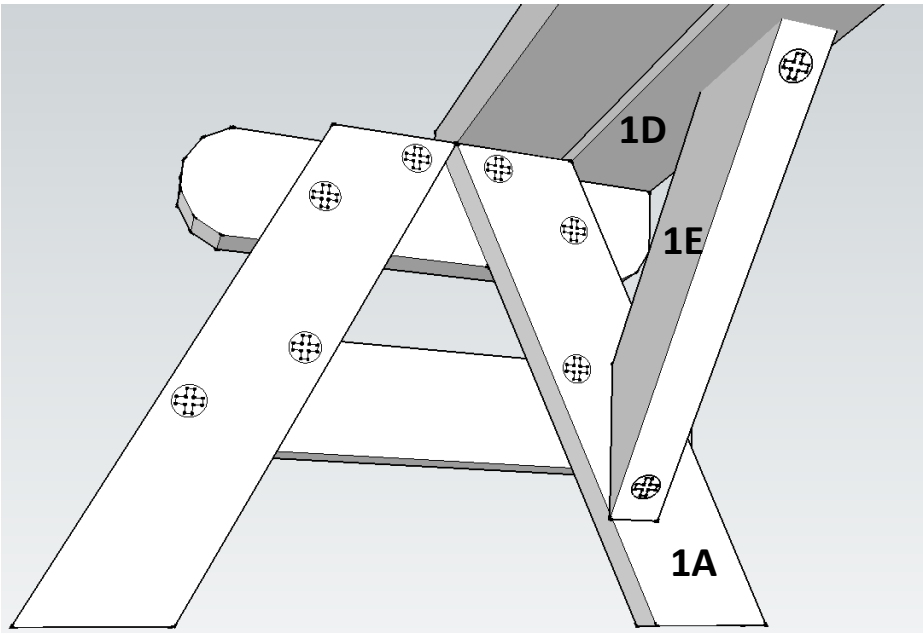

Indien alles juist gemonteerd is, is dit het eindresultaat:

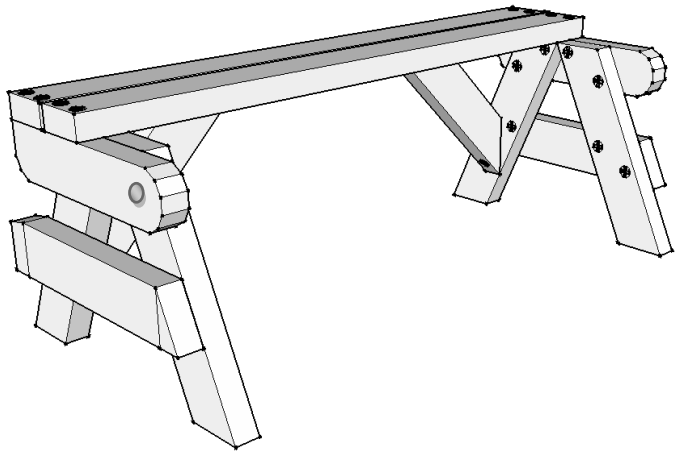

Dit is het eerste deel van de picknicktafel en wordt in een later stadium aan de andere onderdelen gemonteerd.

Onderdeel 2 / pakket 2: het tweede bankje

We maken nu het andere bankje. In pakket 2 treft u de volgende onderdelen aan:

2x

2x 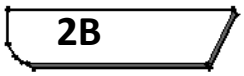

2x 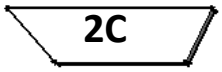

1x 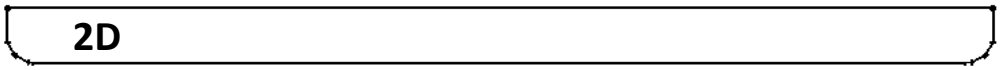

1x 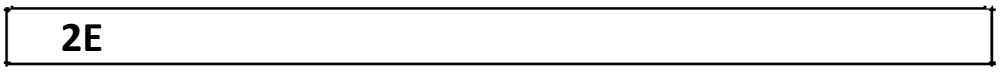

Stap 5

Leg onderdeel 2B op een vlakke ondergrond en monteer de delen 2D en 2D hieraan vast. **Belangrijk: laat een ruimte over van 3,5 cm over aan de uiteinden. Laat ook bij deze zitting ongeveer 1 cm ruimte over tussen 2D en 2E.** Schroef de onderdelen vast door aan de bovenkant van de onderdelen 2D en 2E. Doe dit aan beide kanten. Gebruik de onderstaande afbeeldingen om u te oriënteren:

Onderaanzicht:

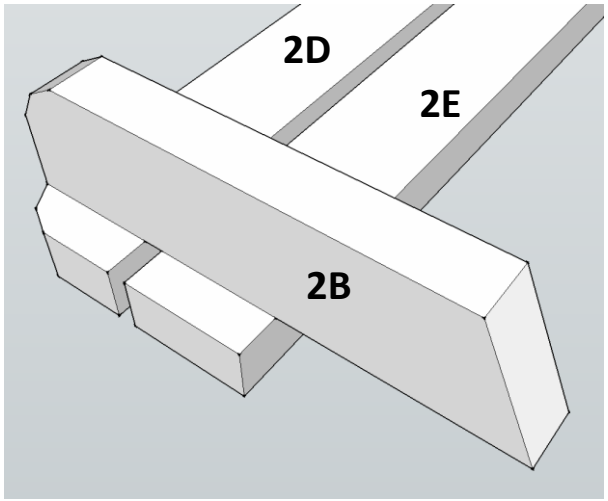

Bovenaanzicht:

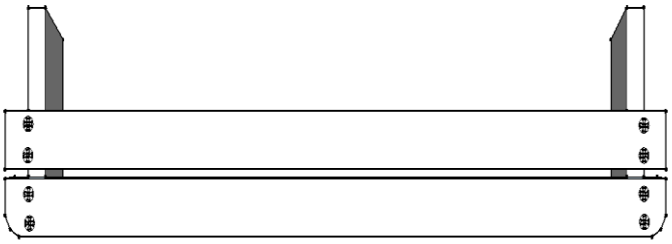

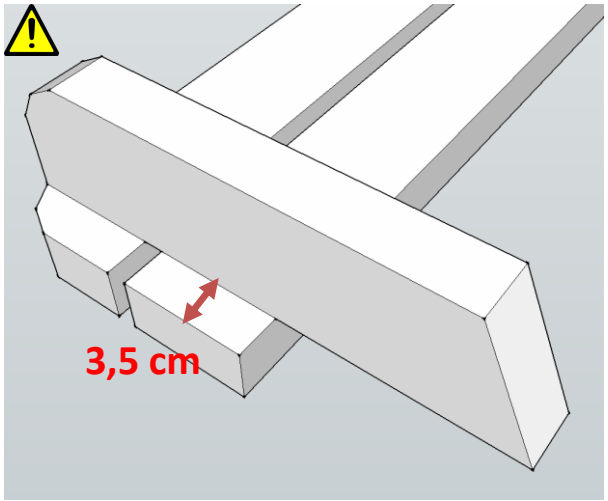

Stap 6

Monteer de onderdelen 2A en 2C aan elkaar. Let erop dat u dit ook in **spiegelbeeld doet**. Schroef vanuit onderdeel 2A, zodat de schroeven aan de binnenkant komen te zitten. Gebruik de onderstaande afbeeldingen om u te oriënteren:

Buitenaanzichten:

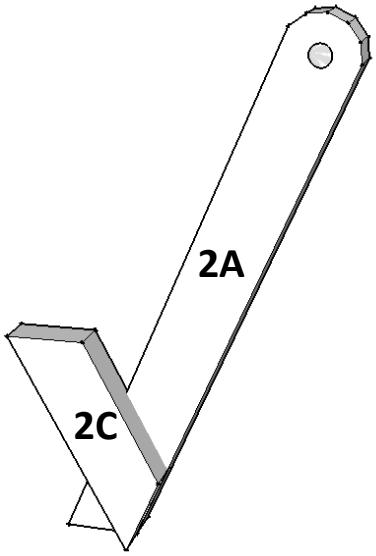

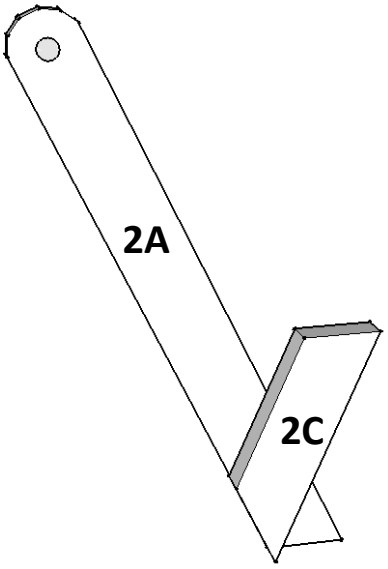

Binnen aanzicht, voor het schroeven:

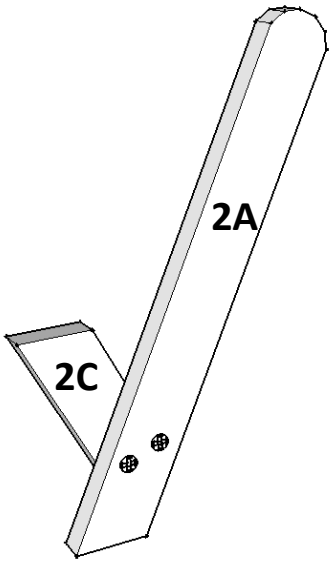

Stap 7

Zet de onderdelen uit de twee vorige stappen aan elkaar. Dit kan door schuin vanuit onderdeel 2C in 2B te schroeven en vanuit 2A in 2C. Gebruik de onderstaande afbeelding om u te oriënteren:

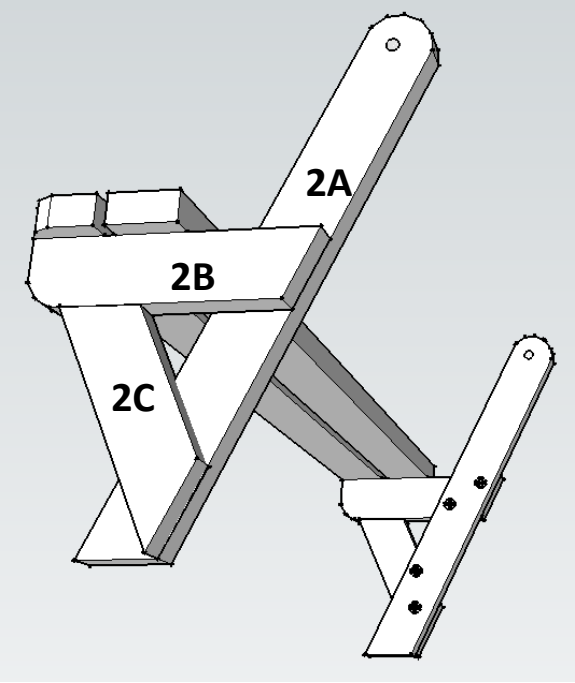

Onderdeel 3 / pakket 3: het tafelblad

We gaan nu beginnen met het laatste onderdeel. In pakket 3 treft u de volgende onderdelen aan:

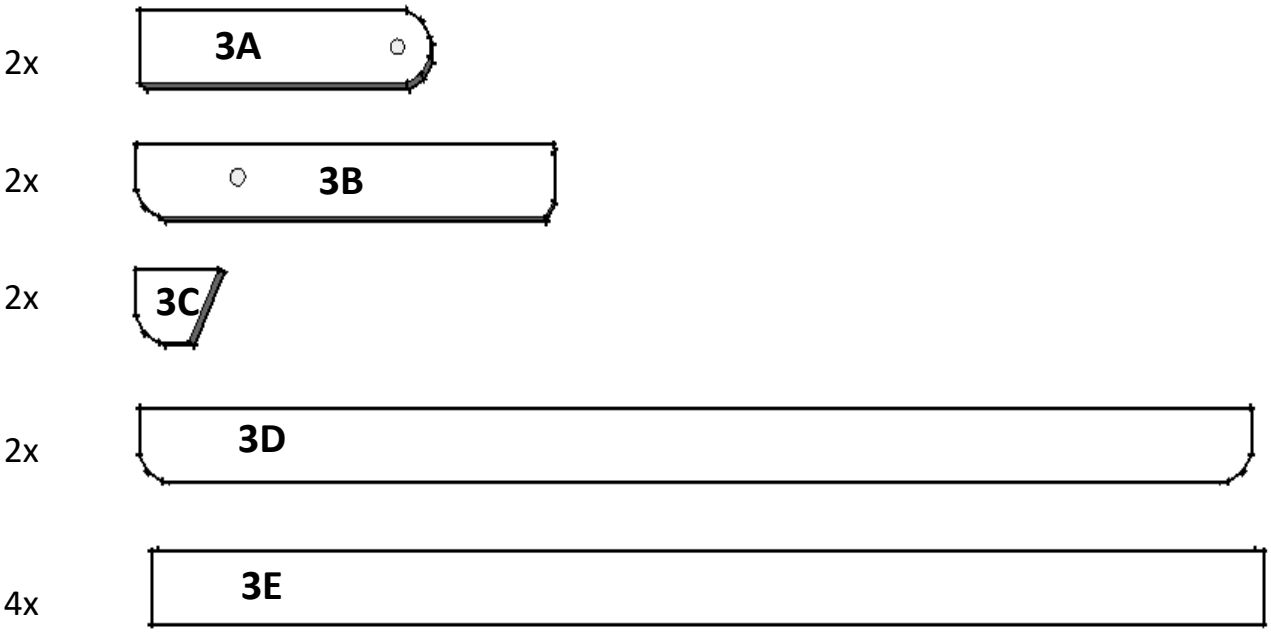

Stap 8

Schroef eerst de onderdelen 3D vast aan de onderdelen 3B. Nadat deze twee buitenste onderdelen gemonteerd zijn, kunnen de onderdelen 3E worden vastgezet. **Belangrijk: laat 12,4 cm ruimte tussen het uiteinde van het tafelblad en onderdeel 3B. Probeer daarnaast ook 1 cm ruimte te laten tussen de lange delen.** Schroef de lange delen vanaf de bovenkant vast. Gebruik de onderstaande afbeeldingen om u te oriënteren:

Buitenaanzicht:

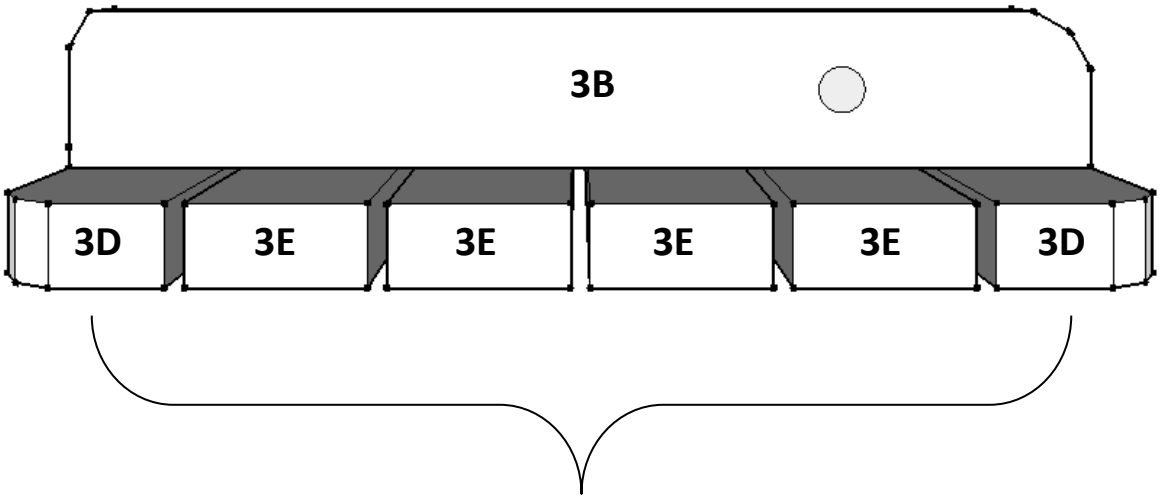

Begin eerst met deze twee onderdelen

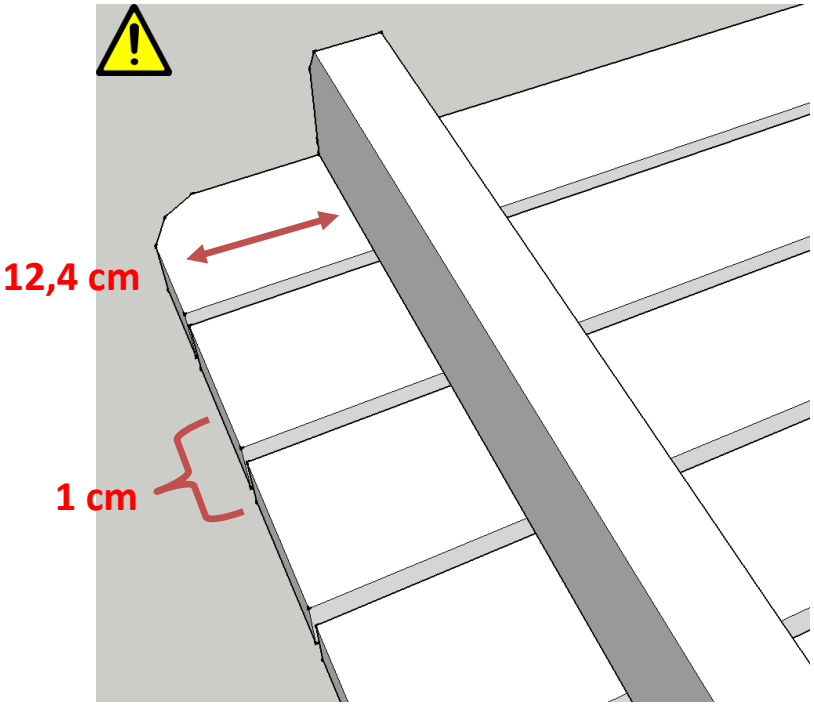

Bovenaanzicht:

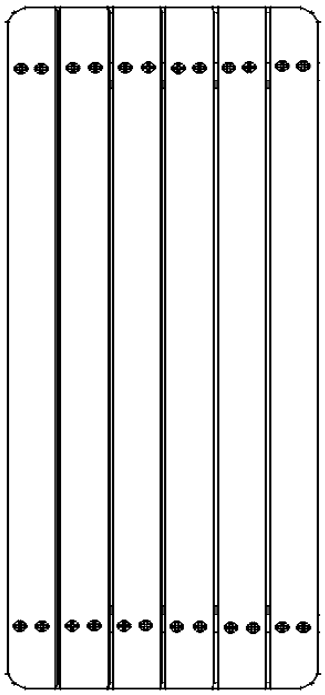

Stap 10

Schroef onderdeel 3A vast aan 3B. **Belangrijk:** op de onderdelen 3A treft u als het goed is **3 streepjes** aan. Zorg ervoor dat de streepjes op de onderdelen 3A **aan dezelfde kant zitten,** dus **niet in spiegelbeeld.** De streepjes moeten aan beide kanten links of rechts zitten.

Laat daarnaast bij het monteren 2 cm ruimte tussen het uiteinde van 3B en de zijkant van 3A. Gebruik onderstaande afbeeldingen om u te oriënteren:

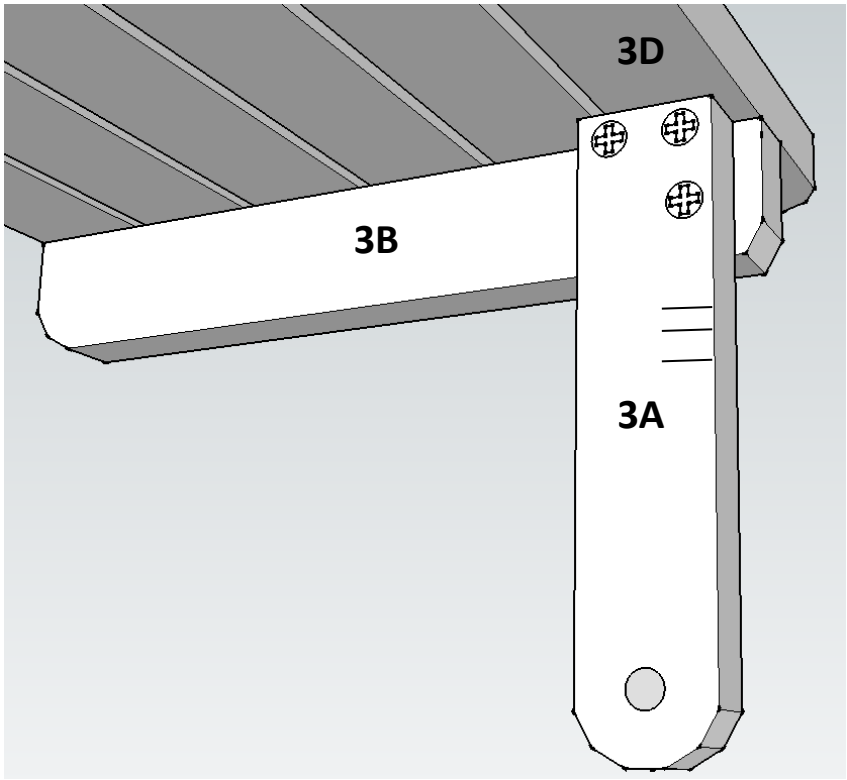

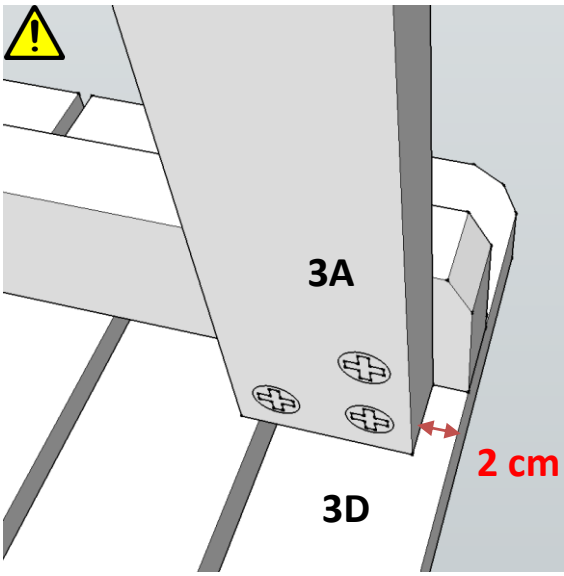

Stap 11

Indien alles op de juiste wijze gemonteerd is, heeft u de onderdelen 3C over en de onderstaande tussenresultaten:

Monteer nummer 2 aan nummer 3 door onderdeel 3A aan 1B te monteren. Nummer 1 kan worden gemonteerd door 2A vast te schroeven aan 3B. Pas nadat u dit gedaan heeft, kunt u de onderdelen 3C plaatsen en de hoogte van de tafel nameten. Gebruik de onderstaande afbeeldingen om u te oriënteren.

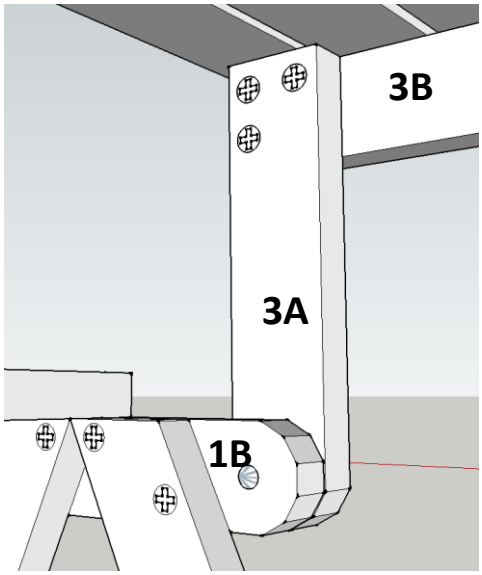

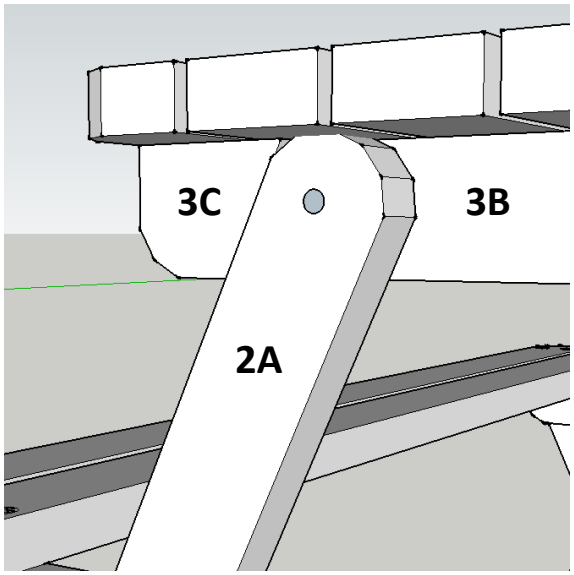

Overzichttekening/volgorde van bouten:

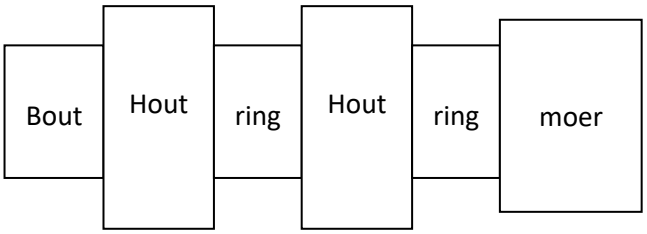

Stap 12

Genieten! Als alles op de juiste manier in elkaar is gezet, is dit het eindresultaat:

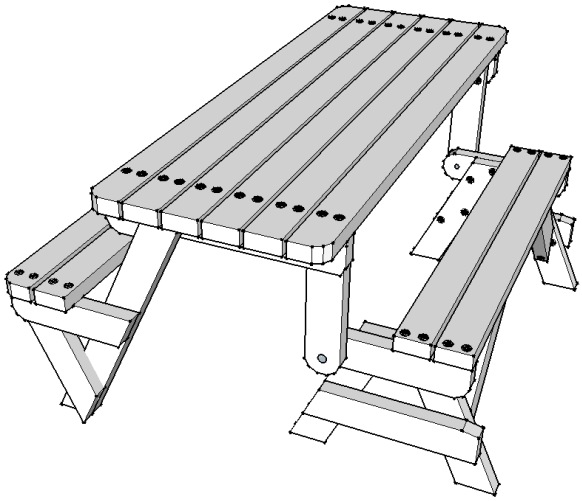

Nu kunt u de picknicktafel naar wens verder afwerken door middel van schuren en eventueel behandelen met beits.